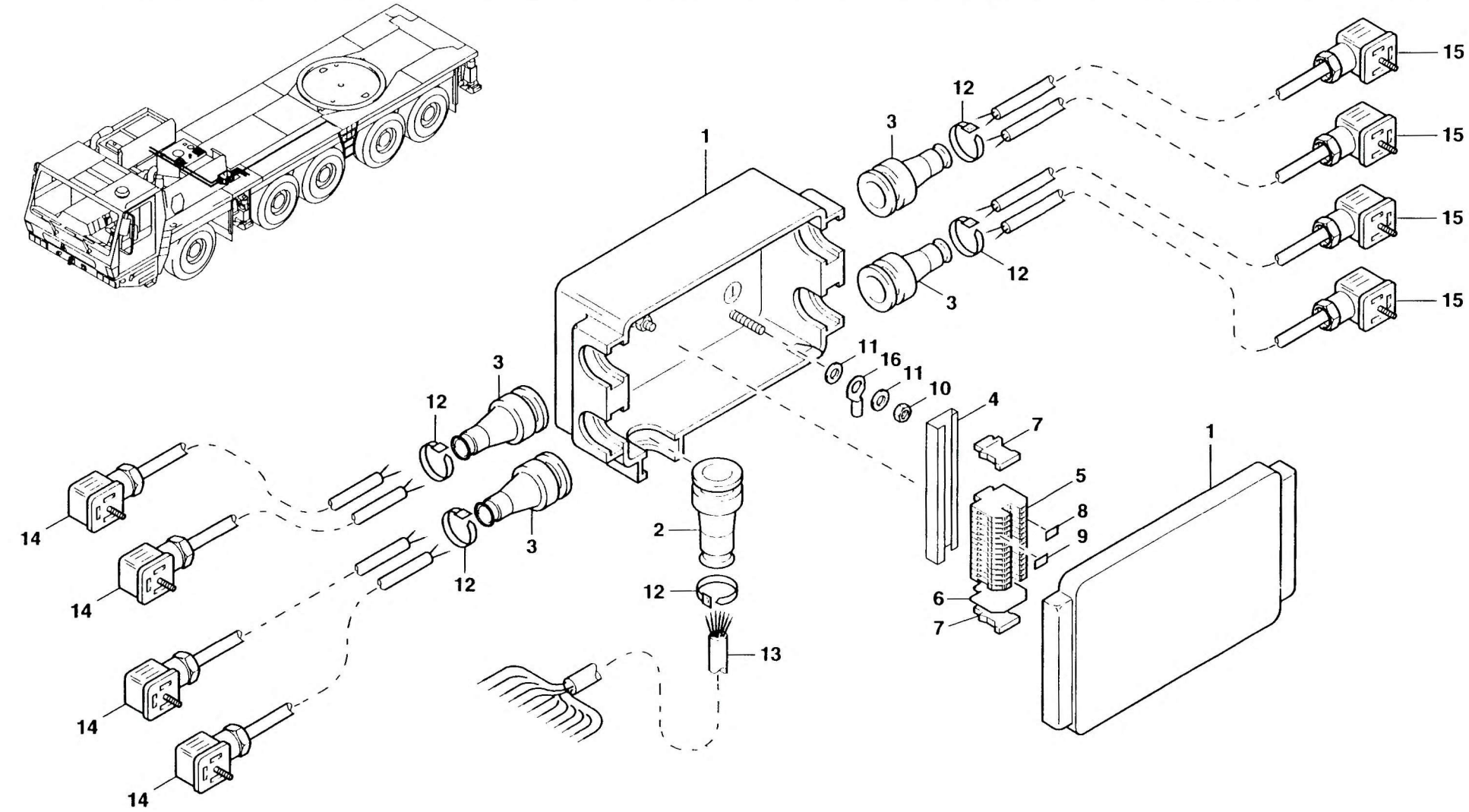ELEKTROTEILE KLEMMENKASTEN ELECTRICAL PARTS FOR TERMINAL BOX	BILDTAFEL PICTORIAL DISPLAY			GMK 5160 BE 505 G 801
	09.95	3005679-ETL	1/1